CATÁLOGO DE PRODUTOS

PRODUCT BROCHURE

JOLUCOR

EQUIPAMENTOS METÁLICOS

QUEM SOMOS?

A Jolucor – Fabricação e Manutenção Industrial, Lda, foi fundada em 1990, tendo como objetivo inicial efetuar trabalhos na área dos acessórios em aço inoxidável e manutenção industrial. Mais tarde a sua atividade foi alargada a todo o tipo de trabalhos ligados ao ramo da metalomecânica. Tendo hoje uma experiência alargada, desenvolvemos e construímos os mais diversos equipamentos para empresas com grande nome no mercado nacional e internacional.
Em 2009 a empresa obteve a certificação pela norma NP EN ISO 9001:2008 no âmbito de conceção, desenvolvimento e fabricação de equipamentos e acessórios metálicos / Reparação e manutenção mecânica industrial, em 2010 foi confirmada a certificação/transição para a nova norma NP EN ISO 9001:2008 e em 2018 para a NP EN ISO 9001:2015

"Soluções metálicas à medida de cada necessidade ..."

SOLUÇÕES GLOBAIS

Atualmente, somos uma empresa com uma área de 2000 m2, equipada com as mais diversas máquinas para apoiar as necessidades dos nossos clientes, apostando no desenvolvimento, na inovação e na qualidade para a sua melhor satisfação.
Todos os nossos trabalhos podem ser acompanhados diretamente pelo cliente, de forma a corresponder de uma maneira mais eficaz às suas exigências.
Oferecemos soluções globais às empresas através de processos de inovação e desenvolvimento com eficiência e rapidez para que todos os projetos sejam casos de sucesso, mantendo assim a confiança do nosso cliente no nosso produto, sempre com a meta de aproximação à excelência.

SETOR INDUSTRIAL

- Manutenção eletromecânica
- Montagens Técnicas / Tubagens
- Construção de máquinas e equipamentos
- Construções soldadas em ferro e inox
- Desenvolvimento e fabrico de soluções metálicas de qualquer âmbito

SETOR HÍDRICO

- Montagens técnicas / Tubagens
- Acessórios roscados de qualquer dimensão e característica
- Coletores tubulares certificados por medida
- Manutenção, montagem e reparação de equipamentos
- Construção de bases, chassis e suportes para montagem de centrais

SETOR CONSTRUÇÃO

- Construção de aplicações estruturais metálicas em obras de engenharia
- Construção de guardas, varandins, escadarias ou qualquer elemento metálico
- Construção de aplicações metálicas em mobiliário, iluminação e arte
- Acompanhamento e construção à medida de qualquer solução metálica
- Desenvolvimento e fabrico de lareiras ecológicas por medida

SETOR VINÍCOLA

- Desenvolvimento e construção de equipamentos à medida
- Stock permanente de acessórios roscados
- Apoio técnico e montagens de terreno

O QUE **FAZEMOS?**

A NOSSA **MARCA**

As Eco Lareiras, Herkell não necessitam de lenha, eletricidade ou gás para proporcionar conforto e a estética do fogo. Utilizam bioetanol, uma energia limpa, renovável, resultante da fermentação de produtos de origem biológica, assim não necessita de chaminé, tubagens ou de qualquer instalação, pois não liberta fumos, odores ou resíduos. Proporcionando um ambiente agradável, a versatilidade das eco lareiras HERKELL é libertadora, superando as limitações das opções tradicionais, tomando-as em excelentes soluções na decoração.

O seu design apelativo é ideal para qualquer ambiente: casas, apartamentos, hotéis, spas, restaurantes e bares. Também é apropriado a terraços, esplanadas e envolventes de piscinas, permitindo novas vivencias dos espaços exteriores. Com as eco lareiras HERKELL você tem uma atitude amiga do ambiente e contribui para o desenvolvimento sustentável.

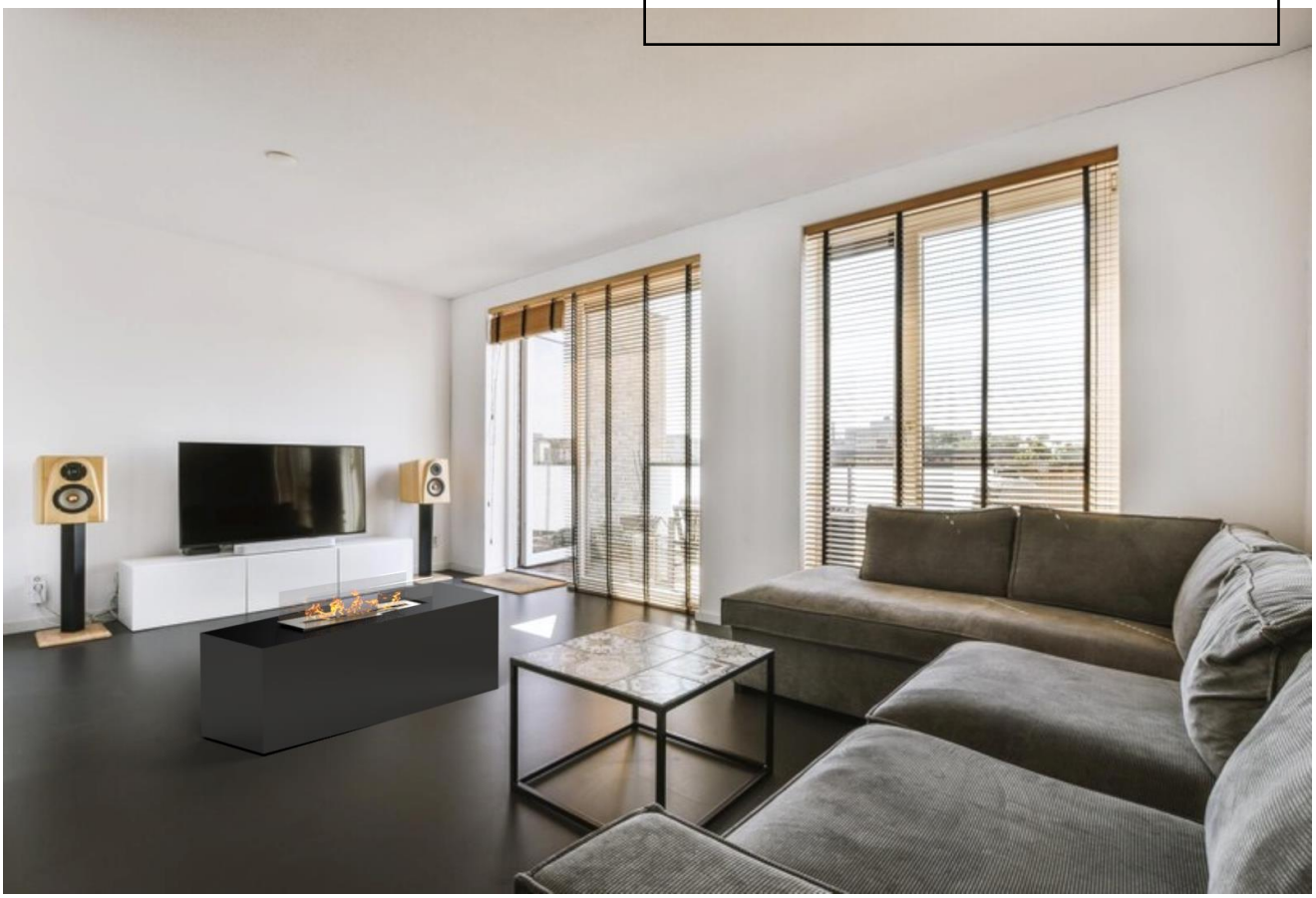

CASQUILHO
ROSCADO

Referência	Material	Dimensões	
		ØA x B	ØG
CSQOO51	Inox 304	Ø20 x 15	$^{1}/_{4}$”
CSQOO53	Inox 304	Ø22 x 15	$^{3}/_{8}$”
CSQOO50	Inox 304	Ø28 x 15	$^{1}/_{2}$”
CSQOO59	Inox 304	Ø28 x 45	$^{1}/_{2}$”
CSQOO52	Inox 304	Ø31,95 x 15	$^{3}/_{4}$”
CSQOO61	Inox 304	Ø31,95 x 45	$^{3}/_{4}$”
CSQOO60	Inox 304	Ø31,95 x 55	$^{3}/_{4}$”
CSQOO55	Inox 304	Ø40 x 15	1”
CSQOO73	Inox 304	Ø40 x 20	1”
CSQOO70	Inox 304	Ø40 x 25	1”
CSQOO96	Inox 304	Ø40 x 30	1”
CSQOO57	Inox 304	Ø46 x 16	$^{1.1}/_{4}$”
CSQOO69	Inox 304	Ø46 x 20	$^{1.1}/_{4}$”
CSQOO85	Inox 304	Ø46 x 30	$^{1.1}/_{4}$”
CSQOO48	Inox 304	Ø53,5 x 16	$^{1.1}/_{2}$”
CSQOO94	Inox 304	Ø53,5 x 20	$^{1.1}/_{2}$”
CSQOO75	Inox 304	Ø53,5 x 25	$^{1.1}/_{2}$”
CSQOO58	Inox 304	Ø53,5 x 27	2”

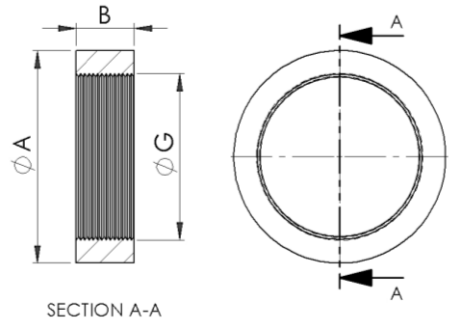

PONTEIRA
ROSCADA

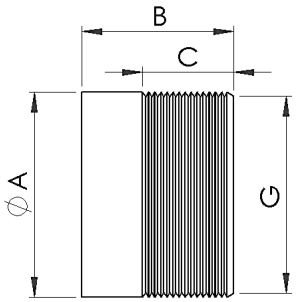

Referência	Material	Dimensões	
		ØA x B	G x C
PNT0063	Inox 304	Ø17,2 x 30	$^{3}/_{8}$" x 15
PNT0092	Inox 304	Ø21,3 x 12 p/ tampões	$^{1}/_{2}$"x 7
PNT0047	Inox 304	Ø21,3 x 30	$^{1}/_{2}$"x 20
PNT0048	Inox 304	Ø21,3 x 50	$^{1}/_{2}$"x 20
PNT0126	Inox 304	Ø21,3 x 55	$^{1}/_{2}$"x 40
PNT0049	Inox 304	Ø21,3 x 70	$^{1}/_{2}$"x 20
PNT0050	Inox 304	Ø21,3 x 80	$^{1}/_{2}$"x 19,71
PNT0091	Inox 304	Ø26,9 x 14 p/ tampões	$^{1}/_{4}$"x 10
PNT0059	Inox 304	Ø26,9 x 35	$^{3}/_{4}$"x 20
PNT0060	Inox 304	Ø26,9 x 50	$^{3}/_{4}$"x 20

PONTEIRA
ROSCADA

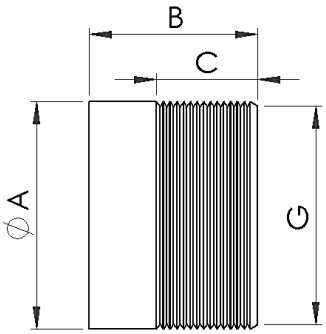

Referência	Material	Dimensões	
		ØA x B	G x C
PNT0150	Inox 304	$^{3}/_{4}$"x 60	-
PNT0061	Inox 304	Ø26,9 x 70	$^{3}/_{4}$"x 20
PNT0062	Inox 304	Ø26,9 x 90	$^{3}/_{4}$"x 20
PNT0088	Inox 304	Ø33,7 x 18 p/ tampões	1"x 13
PNT0044	Inox 304	Ø33,7 x 33	1"x 20
PNT0151	Inox 304	1"x 60	-
PNT0079	Inox 304	Ø33,7 x 75	1"x 20
PNT0046	Inox 304	Ø33,7 x 80	1"x 20
PNT0093	Inox 304	Ø42,4 x 22 p/ válvulas	$^{1.1}/_{4}$"x 12
PNT0040	Inox 304	Ø42,4 x 35	$^{1.1}/_{4}$"x 20
PNT0041	Inox 304	Ø42,4 x 60	$^{1.1}/_{4}$"x 20
PNT0042	Inox 304	Ø42,4 x 80	$^{1.1}/_{4}$"x 20
PNT0080	Inox 304	Ø48,3 x 25 p/ válvulas	$^{1.1}/_{2}$"x 12
PNT0078	Inox 304	Ø48,3 x 35	$^{1.1}/_{2}$"x 20
PNT0089	Inox 304	Ø48,3 x 60	$^{1.1}/_{2}$"x 20
PNT0039	Inox 304	Ø48,3 x 80	$^{1.1}/_{2}$"x 20
PNT0053	Inox 304	Ø60,3 x 25 p/ válvulas	2"x 15
PNT0054	Inox 304	Ø60,3 x 35	2"x 20
PNT0055	Inox 304	Ø60,3 x 70	2"x 20
PNT0056	Inox 304	Ø60,3 x 80	2"x 20
PNT0057	Inox 304	Ø60,3 x 50	2" $^{1}/_{2}$ x 20
PNT0064	Inox 304	x 50	3"
PNT0065	Inox 304	Ø114,3 x 50	4"x 25

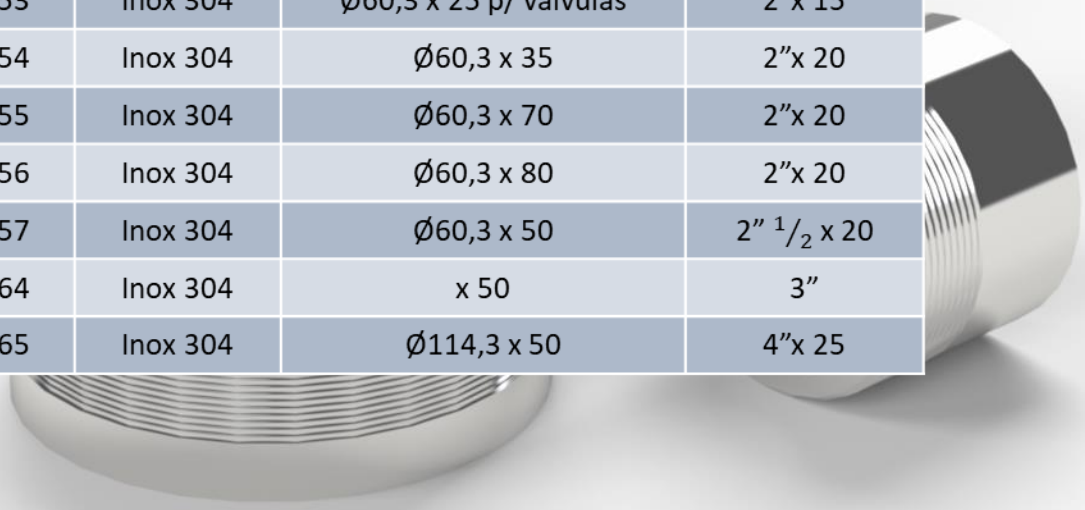

PÉS AFINAÇÃO
COM SAPATA DE APOIO

FÊMEA

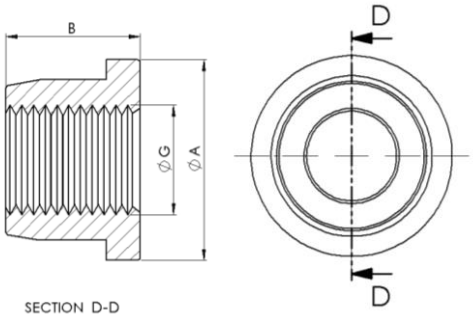

PERNO

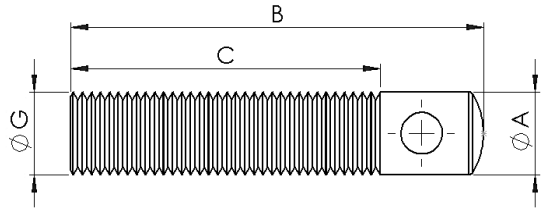

BASE

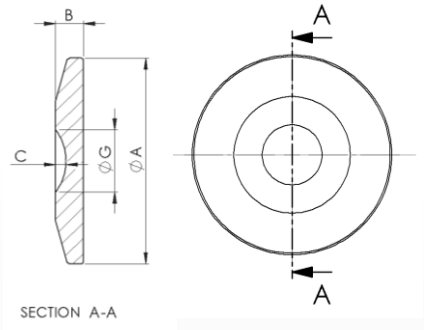

PÉS AFINAÇÃO
COM SAPATA DE APOIO

Referência	Material	Definição	Dimensões	
			ØA x B	ØG x C
---M16				
CNJAFM16	Inox 304	Conjunto M16	---------	---------
FEMEAPEM16	Inox 304	Fêmea M16	Ø30 x 20	M16 x 20
PERNOPEM16	Inox 304	Perno M16	Ø16 x 80	M16 x 60
BASEPEM16	Inox 304	Base M16	Ø60 x 8	Ø18 x 3
---M20				
CNJAFM20	Inox 304	Conjunto M20	---------	---------
FEMEAPEM20	Inox 304	Fêmea M20	Ø35 x 25	M20 x 25
PERNOPEM20	Inox 304	Perno M20	Ø20 x 90	M20 x 60
BASEPEM20	Inox 304	Base M20	Ø80 x 10	Ø22 x 3,8
---M24				
CNJAFM24	Inox 304	Conjunto M24	---------	---------
FEMEAPEM24	Inox 304	Fêmea M24	Ø40 x 35	M24 x 35
PERNOPEM24	Inox 304	Perno M24	Ø25 x 100	M24 x 70
BASEPEM24	Inox 304	Base M24	Ø110 x 10	Ø26 x 4,8
---M30				
CNJAFM30	Inox 304	Conjunto M30	---------	---------
FEMEAPEM30	Inox 304	Fêmea M30	Ø50 x 40	M30 x 40
PERNOPEM30	Inox 304	Perno M30	Ø30 x 100	M30 x 60
BASESPEM30	Inox 304	Base M30	Ø110 x 10	Ø32 x 5
---M40				
CNJAFM40	Inox 304	Conjunto M40	---------	---------
FEMEAPEM40	Inox 304	Fêmea M40	Ø60 x 50	M40 x 50
PERNOPEM40	Inox 304	Perno M40	Ø40 x 140	M40 x 95
BASEPEM40	Inox 304	Base M40	Ø120 x 10	Ø42 x 5,2

TAMPÃO
RECARTILHADO SEM MACHO

Referência	Material	Dimensões	
		ØA X B	ØG
TMP0016	Inox 304	---------	$^{1}/_{2}$”
TMP0014	Inox 304	---------	$^{3}/_{4}$”
TMP0010	Inox 304	---------	1”
TMP0011	Inox 304	---------	1 $^{1}/_{2}$”
TMP0012	Inox 304	---------	1 $^{1}/_{2}$”
TMP0013	Inox 304	---------	2”

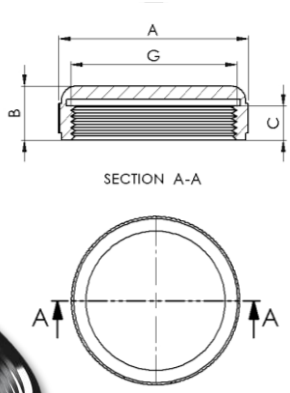

TACO

Referência	Material	Dimensões
TC002151SJ	Inox 304	1” s/ junta
TC0021	Inox 304	1” c/ junta
TC0021C	Inox 304	1” c/ junta e casquilho

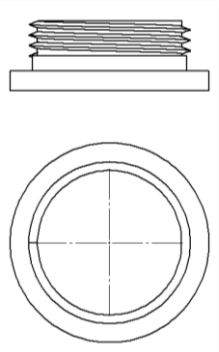

ACESSÓRIOS
GAILLOT

FÊMEA GAILLOT

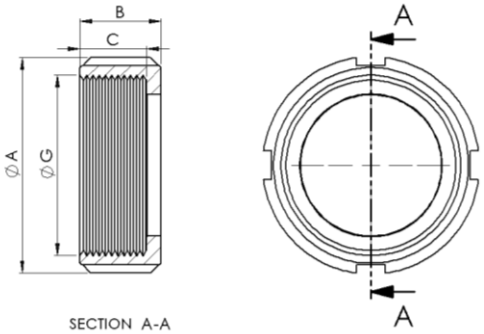

CONE GAILLOT

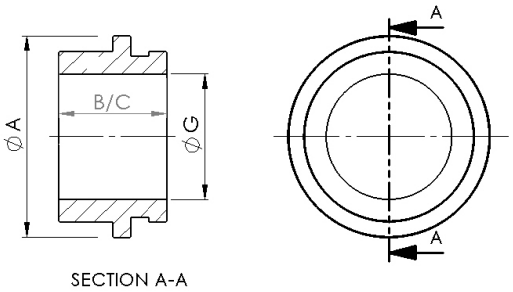

MACHO GAILLOT

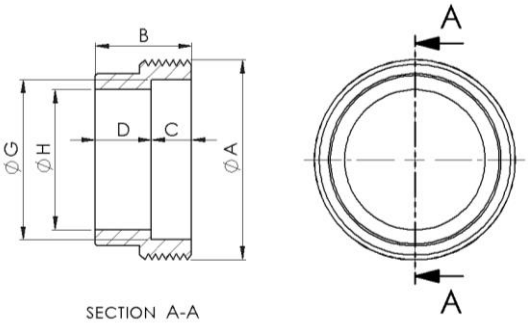

TAMPÃO GAILLOT

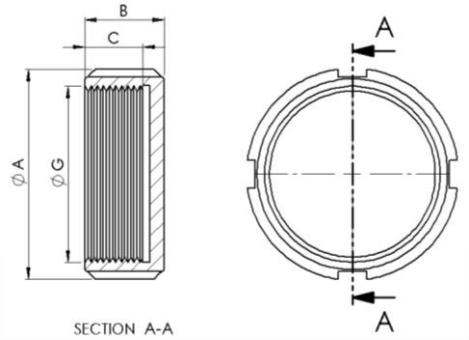

ACESSÓRIOS
GAILLOT

Referência	Material	Definição	Dimensões		
			ØA x B	ØG x C	ØH x D
GAILLOT001	Inox 304	Fêmea Gaillot nº1	Ø60 x 22,5	Ø47 x 9 fios /'' x 18,5	
GAILLOT002	Inox 304	Cone Gaillot nº1	Ø45 x 24	Ø28 x 24	
GAILLOT003	Inox 304	Macho Gaillot nº1	Ø50 x 9 fios /'' x 24	Ø40 x 10	Ø35 x 14
GAILLOT040	Inox 304	Tampão Gaillot nº1	Ø60 x 22,5	Ø47 x 9 fios /'' x 18,5	
GAILLOT004	Inox 304	Fêmea Gaillot nº2	Ø65 x 22,5	Ø50,5 x 8 fios /'' x 18,5	
GAILLOT005	Inox 304	Cone Gaillot nº2	Ø49,5 x 24	Ø32 x 24	
GAILLOT006	Inox 304	Macho Gaillot nº2	Ø53,6 x 8 fios /'' x 25	Ø42,5 x 10	Ø35,5 x 15
GAILLOT007	Inox 304	Tampão Gaillot nº2	Ø65 x 20	Ø50,5 x 8 fios /'' x 16	
GAILLOT008	Inox 304	Fêmea Gaillot nº3	Ø70 x 21,5	Ø55,85 x 8 fios /'' x 18,5	
GAILLOT009	Inox 304	Cone Gaillot nº3	Ø54,5 x 25	Ø35 x 25	
GAILLOT010	Inox 304	Macho Gaillot nº3	Ø58,5 x 8 fios /'' x 24	Ø47,8 x 10	Ø38 x 14
GAILLOT011	Inox 304	Tampão Gaillot nº3	Ø70 x 20	Ø55,8 x 8 fios /'' x 16	
GAILLOT012	Inox 304	Fêmea Gaillot nº4	Ø80 x 21,5	Ø63 x 8 fios /'' x 18,5	
GAILLOT013	Inox 304	Cone Gaillot nº4	Ø62 x 24,1	Ø48 x 24,1	
GAILLOT014	Inox 304	Macho Gaillot nº4	Ø66,3 x 8 fios /'' x 25	Ø56 x 10	Ø50,8 x 15
GAILLOT036	Inox 304	Tampão Gaillot nº4	Ø80 x 22,5	Ø63 x 8 fios /'' x 18,5	
GAILLOT015	Inox 304	Fêmea Gaillot nº5	Ø92 x 24	Ø77,1 x 8 fios /'' x 20	
GAILLOT016	Inox 304	Cone Gaillot nº5	Ø75 x 23,8	Ø56 x 23,8	
GAILLOT017	Inox 304	Macho Gaillot nº5	Ø80 x 8 fios /'' x 24,5	Ø66,5 x 10	Ø56 x 14,5
GAILLOT041	Inox 304	Tampão Gaillot nº5	Ø100 x 24	Ø77,1 x 8 fios /'' x 18,5	
GAILLOT029	Inox 304	Fêmea Gaillot nº6	Ø100 x 25	Ø85 x 8 fios /'' x 25	
GAILLOT028	Inox 304	Cone Gaillot nº6	Ø84 x 27	Ø60,5 x 27	
GAILLOT030	Inox 304	Macho Gaillot nº6	Ø88 x 8 fios /'' x 29	Ø74 x 12	Ø60,5 x 17
GAILLOT037	Inox 304	Tampão Gaillot nº6	Ø100 x 25	Ø85 x 8 fios /'' x 21	

ACESSÓRIOS
GAILLOT

POMTEIRA DE INOX P/ LIG. A MANGUEIRA

Referência	Material	Dimensões
		ØA x B
GAILLOT038	Inox 304	Ponteira inox p/ lig. a mangueira Nº1 Ø38 x 60
GAILLOT031	Inox 304	Ponteira inox p/ lig. a mangueira Nº2 Ø41 x 60
GAILLOT032	Inox 304	Ponteira inox p/ lig. a mangueira Nº3 Ø46 x 60
GAILLOT033	Inox 304	Ponteira inox p/ lig. a mangueira Nº4 Ø57 x 70
GAILLOT034	Inox 304	Ponteira inox p/ lig. a mangueira Nº5 Ø63 x 80
GAILLOT035	Inox 304	Ponteira inox p/ lig. a mangueira Nº6 Ø76 x 90

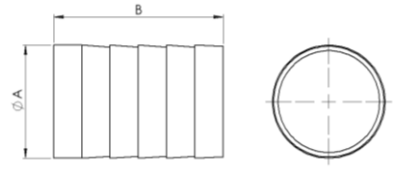

CONE INOX AISI 304 GAILLOT C/ PONTA ESTRIADA

Referência	Material	Dimensões
GAILLOT042	Inox 304	Cone inox AISI 304 GAILLOT nº1 c/ Pont. Estriada nº1
GAILLOT043	Inox 304	Cone inox AISI 304 GAILLOT nº2 c/ Pont. Estriada nº2
GAILLOT044	Inox 304	Cone inox AISI 304 GAILLOT nº3 c/ Pont. Estriada nº3
GAILLOT046	Inox 304	Cone inox AISI 304 GAILLOT nº4 c/ Pont. Estriada nº4
GAILLOT047	Inox 304	Cone inox AISI 304 GAILLOT nº5 c/ Pont. Estriada nº5
GAILLOT049	Inox 304	Cone inox AISI 304 GAILLOT nº6 c/ Pont. Estriada nº6

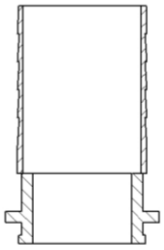

MACHO INOX AISI 304 GAILLOT C/ PONTA ESTRIADA

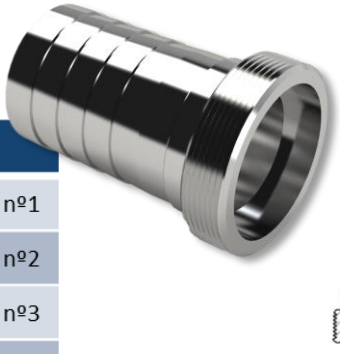

Referência	Material	Dimensões
GAILLOT042	Inox 304	Macho inox AISI 304 GAILLOT nº1 c/ Pont. Estriada nº1
GAILLOT043	Inox 304	Macho inox AISI 304 GAILLOT nº2 c/ Pont. Estriada nº2
GAILLOT044	Inox 304	Macho inox AISI 304 GAILLOT nº3 c/ Pont. Estriada nº3
GAILLOT046	Inox 304	Macho inox AISI 304 GAILLOT nº4 c/ Pont. Estriada nº4
GAILLOT047	Inox 304	Macho inox AISI 304 GAILLOT nº5 c/ Pont. Estriada nº5
GAILLOT049	Inox 304	Macho inox AISI 304 GAILLOT nº6 c/ Pont. Estriada nº6

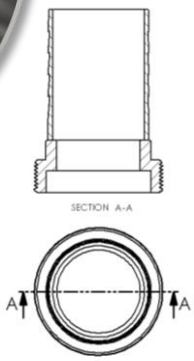

VÁLVULAS

VÁLVULAS DE DUPLO EFEITO SEM CASQUILHO

Referência	Material	Dimensões	
		ØA X B	ØG
VLV0167	Inox 304	Ø48 x 60	1.1/2"
VLV0153	Inox 304	Ø60 x 62	2"
VLV0164	Inox 304	Ø76 x 68	2.1/2"
VLV015316	Inox 316	Ø60 x 62	2"
VLV0159	Inox 316	Ø76 x 68	2.1/2"

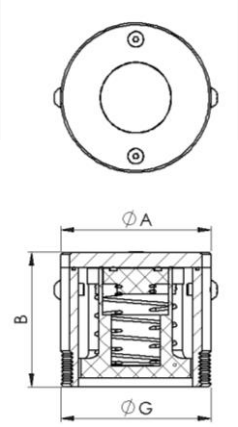

VÁLVULAS SEM CASQUILHO

Referência	Material	Dimensões	
		ØA X B	ØG X C
VLV0170	Inox 304	---------	1/2"
VLV0162	Inox 304	---------	3/4"
VLV0163	Inox 304	---------	1"
VLV0157	Inox 304	---------	1 1/4"
VLV0155	Inox 304	---------	1 1/2"
VLV0156	Inox 304	Ø65,30 x 15,80	2" x 10,80

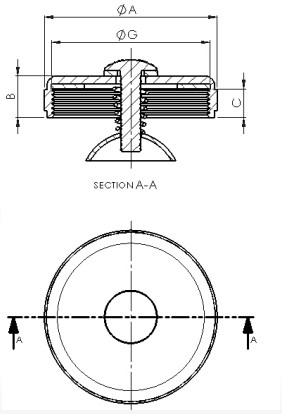

TORNEIRAS

TORNEIRA SIMPLES DE PROVA

Referência	Material	Dimensões	
		ØA X B	ØG
T0002	Inox 304	Ø19,8 x 60	1/4"
T0001	Inox 304	Ø19,8 x 60	3/8"
T0004	Inox 304	Ø24,7 x 65	1/2"
T0003	Inox 304	Ø27,8 x 75	3/4"
T0005	Inox 304		1"
T0010	Inox 304	Ø15,6 x 44	M10
T0011	Inox 304	Ø13,8 x 40	M10 Mini
T0014	Inox 304	Ø15,6 x 44	M10 c/ Travessão
T0015	Inox 304	Ø18 x 47	M12

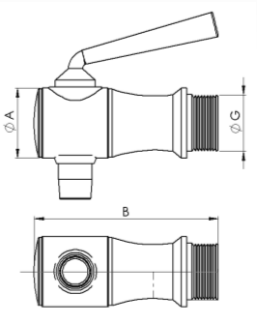

TORNEIRA SIMPLES DE NÍVEL

Referência	Material	Dimensões	
		ØA X B	ØG
T0006	Inox 304	Ø27,9 x 87	$^{1}/_{2}$"
T0016	Inox 304	Ø27,9 x 87	$^{3}/_{8}$"

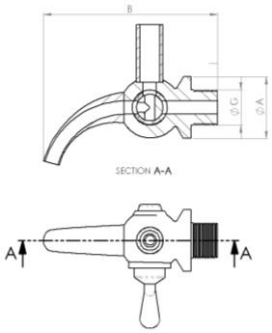

TORNEIRAS PROVA PARA MADEIRA

Referência	Material	Dimensões	
		ØA X B	ØG
T0012	Inox 304	Ø19,8 x 77,5	$^{1}/_{4}$"

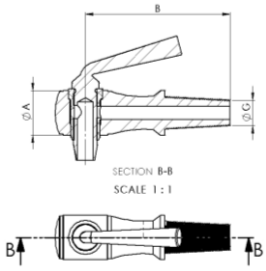

TORNEIRAS DE PROVA COM MANÍPULO

Referência	Material	Dimensões	
		ØA X B	ØG
T0017	Inox 304	Ø24,7 x 55	$^{1}/_{2}$"
T0018	Inox 304	Ø24,7 x 55	$^{3}/_{8}$"

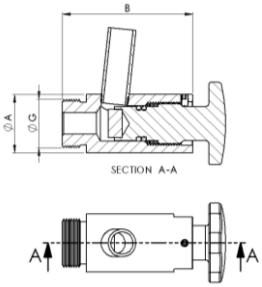

TORNEIRAS DE PROVA E NÍVEL COM MANÍPULO

Referência	Material	Dimensões	
		ØA X B	ØG
T0021	Inox 304	Ø24,7 x 64	$^{1}/_{2}$"
T0022	Inox 304	Ø24,7 x 64	$^{3}/_{8}$"

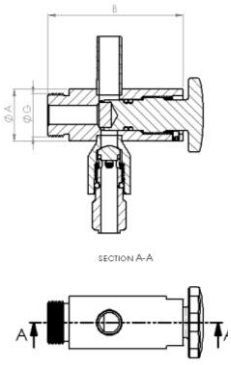

PORCA LOUCA PARA MONTAGEM EM TORNEIRA

Referência	Material	Dimensões
PL0001	Inox 304	Fêmea $^{1}/_{2}$"

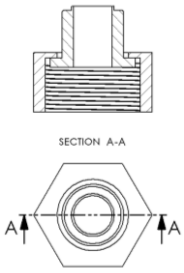

BAINHAS

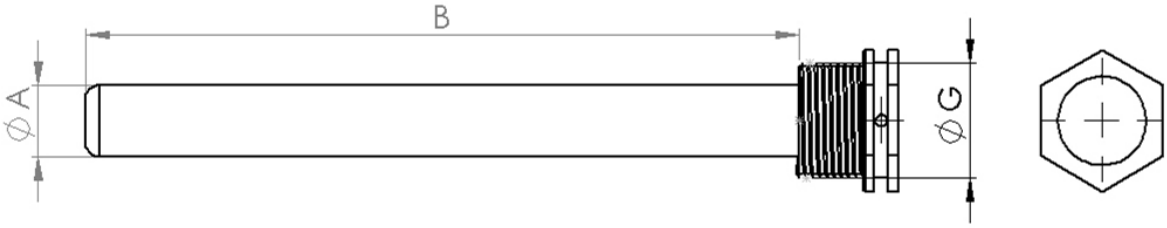

Referência	Material	Dimensões		Preço S/ IVA
		ØA X B	**ØG**	
757-0002	Inox 304	Ø12 x 100 mm	$^1/_2$”	12,40 €
757-0005	Inox 304	Ø12 x 150 mm	$^1/_2$”	13,20 €
757-0007	Inox 304	Ø12 x 250 mm	$^1/_2$”	16,30 €
757-0004	Inox 304	Ø12 x 65 mm	$^1/_2$”	11,70 €
757-0009	Inox 304	Ø12 x 200 mm	$^1/_2$”	16,30 €
757-0001	Inox 304	Ø12 x 100 mm	$^1/_2$”	15,20 €

UNIÕES
DE PONTEIRAS

PONTEIRA DUPLA / UNIÃO MACHO

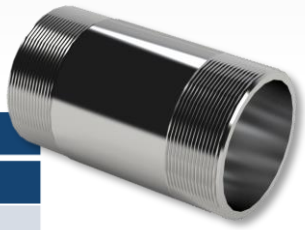

Referência	Material	Dimensões	
		ØA X B	**ØG**
PNT0012	Inox 304	Ø33,7 x 80 mm	1”
PNT0010	Inox 304	Ø42,4 x 80 mm	1 $^{1}/_{4}$”
PNT0009	Inox 304	Ø48,3 x 80 mm	1 $^{1}/_{2}$”
PNT0014	Inox 304	Ø60,3 x 100 mm	2”
PNT0013	Inox 304	Ø76,1 x 100 mm	2 $^{1}/_{2}$”
PNT0016	Inox 304	Ø88,9 x 100 mm	3”

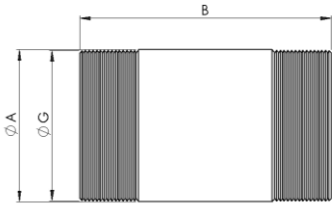

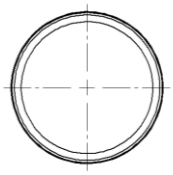

PONTEIRA ESTRIA/ ESTRIA (E/E)

Referência	Material	Dimensões
		ØG x B
UN0038	Inox 304	$^1/_2$" x 160mm
UN0041	Inox 304	1"x 180mm
UN0039	Inox 304	1" $^1/_4$ x 200mm
UN0040	Inox 304	1" $^1/_2$ x 200mm
UN0043	Inox 304	2"x 230mm
UN0042	Inox 304	2" $^1/_2$ x 230mm
UN0044	Inox 304	3"x 300mm

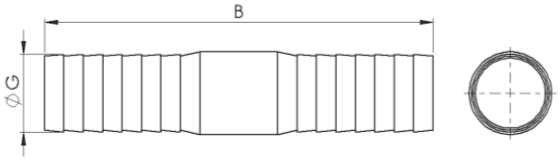

PONTEIRA ROSCA/ ESTRIA (R/E)

Referência	Material	Dimensões	
		ØA X B	ØG
UN0084	Inox 304	Ø33 x 160 mm	1"
UN0082	Inox 304	Ø42 x 170 mm	1" $^1/_4$
UN0083	Inox 304	Ø48 x 170 mm	1" $^1/_2$
UN0086	Inox 304	Ø59 x 180 mm	2"
UN0085	Inox 304	Ø75 x 190 mm	2" $^1/_2$
UN0087	Inox 304	Ø88 x 190 mm	3"

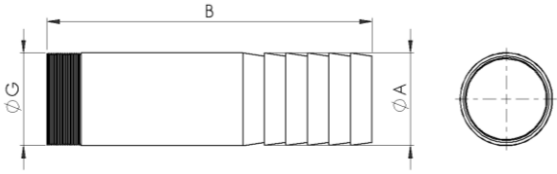

PONTEIRA DUPLA COM ARGOLAS

Referência	Material	Dimensões	
		ØA X B	ØG
PNT0004	Inox 304	Ø34 x 90 mm	1"
PNT0002	Inox 304	Ø42 x 90 mm	1" $^1/_4$
PNT0001	Inox 304	Ø48 x 90 mm	1" $^1/_2$
PNT0006	Inox 304	Ø60 x 100 mm	2"
PNT0005	Inox 304	Ø76 x 100 mm	2" $^1/_2$
PNT0008	Inox 304	Ø89 x 100 mm	3"

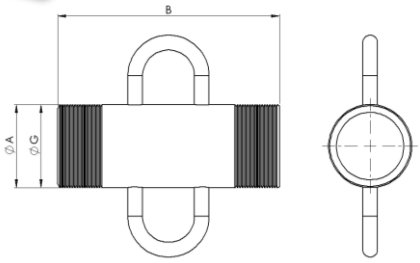

UNIÃO ROSCA / ESTRIA REDUZIDA (R/E RED) COM ARGOLAS

Referência	Material	Dimensões	
		ØA X B	ØG
UN0098	Inox 304	Ø27 x 150 mm	1”
UN0096	Inox 304	Ø32 x 150 mm	1” $^1/_4$
UN0097	Inox 304	Ø40 x 165 mm	1” $^1/_2$
UN0100	Inox 304	Ø48 x 190 mm	2”
UN0099	Inox 304	Ø59 x 190 mm	2” $^1/_2$
UN0101	Inox 304	Ø75 x 190 mm	3”

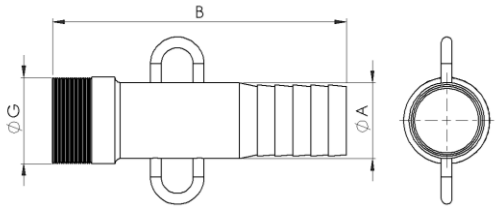

PONTEIRA ROSCA/ ESTRIA (R/E) COM ARGOLAS

Referência	Material	Dimensões	
		ØA X B	ØG
UN0078	Inox 304	Ø33 x 160 mm	1”
UN0076	Inox 304	Ø42 x 150 mm	1” $^1/_4$
UN0077	Inox 304	Ø48 x 170 mm	1” $^1/_2$
UN0080	Inox 304	Ø59 x 180 mm	2”
UN0079	Inox 304	Ø75 x 190 mm	2” $^1/_2$
UN0081	Inox 304	Ø88 x 190 mm	3”

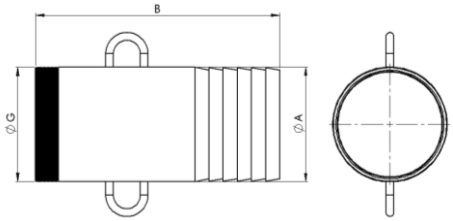

PORCA LOUCA PARA MONTAGEM DE TORNEIRA

Referência	Material	Dimensões
PL0001	Inox 304	Fêmea $^1/_2$”

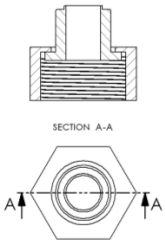

CASQUILHO BALÃO DE ÁLCOOL

Referência	Material	Dimensões	
		ØA X B	ØG
CSQ0072P	Inox 304	Ø19,98 x 19	M12 c/ parafuso e junta
CSQ0072	Inox 304	Ø19,98 x 19	M12 sem parafuso

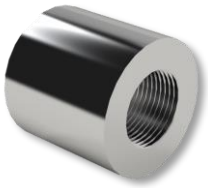

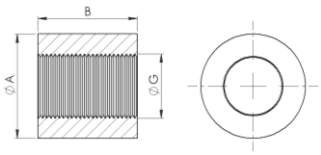

TACO MANGUEIRA DE NÍVEL

Referência	Material	Dimensões
TC0024	Inox 304	Mangueira de nível

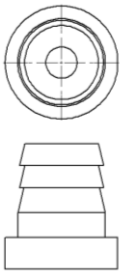

TAMPAS

TAMPA PARA FURO DE UNIÃO FÊMEA F/F

Referência	Material	Dimensões		
		ØA X B	ØG X H	ØE X B
356-TP0001	Inox 304	Ø213 x 30 mm	1"f x 50	2*(Ø12 x 30 mm)
356-TP0002	Inox 304	Ø213 x 30 mm	1" $^{1}/_{4}$ F x 46	2*(Ø12 x 30 mm)
356-TP0003	Inox 304	Ø213 x 30 mm	1" $^{1}/_{2}$ F x 46	2*(Ø12 x 30 mm)
356-TP0004	Inox 304	Ø213 x 30 mm	2" F x 54	2*(Ø12 x 30 mm)
356-TP0005	Inox 304	---------	2" $^{2}/_{1}$ F	---------
356-TP0006	Inox 304	---------	3"F	---------

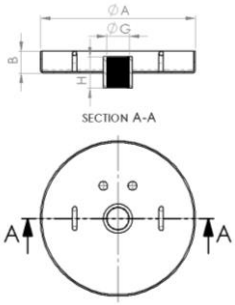

TAMPA PARA FURO DE UNIÃO MACHO M/M

Referência	Material	Dimensões		
		ØA X B	ØG X H	ØE X B
356-TP0007	Inox 304	Ø213 x 30 mm	1" M x 80 x 18	2*(Ø12 x 30 mm)
356-TP0008	Inox 304	Ø213 x 30 mm	1" $^{1}/_{4}$ M x 80 x 18	2*(Ø12 x 30 mm)
356-TP0009	Inox 304	Ø213 x 30 mm	1" $^{1}/_{2}$ M x 80 x 18	2*(Ø12 x 30 mm)
356-TP0010	Inox 304	Ø213 x 30 mm	2" M x 100 x 18	2*(Ø12 x 30 mm)
356-TP0011	Inox 304	---------	2" $^{2}/_{1}$ M x 100 x 18	---------
356-TP0012	Inox 304	---------	3"M x 100	---------

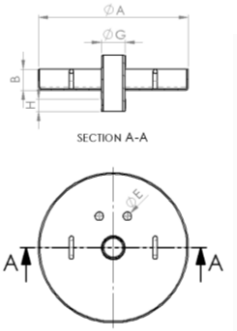

JOLUCOR
EQUIPAMENTOS METÁLICOS

Zona Industrial de Baralhas,
3730-084 Vale de Cambra

+351 256422431
(chamada para rede fixa nacional)

N40.840532 W 8.417976

geral@jolucor.pt

www.jolucor.pt
www.herkell.pt
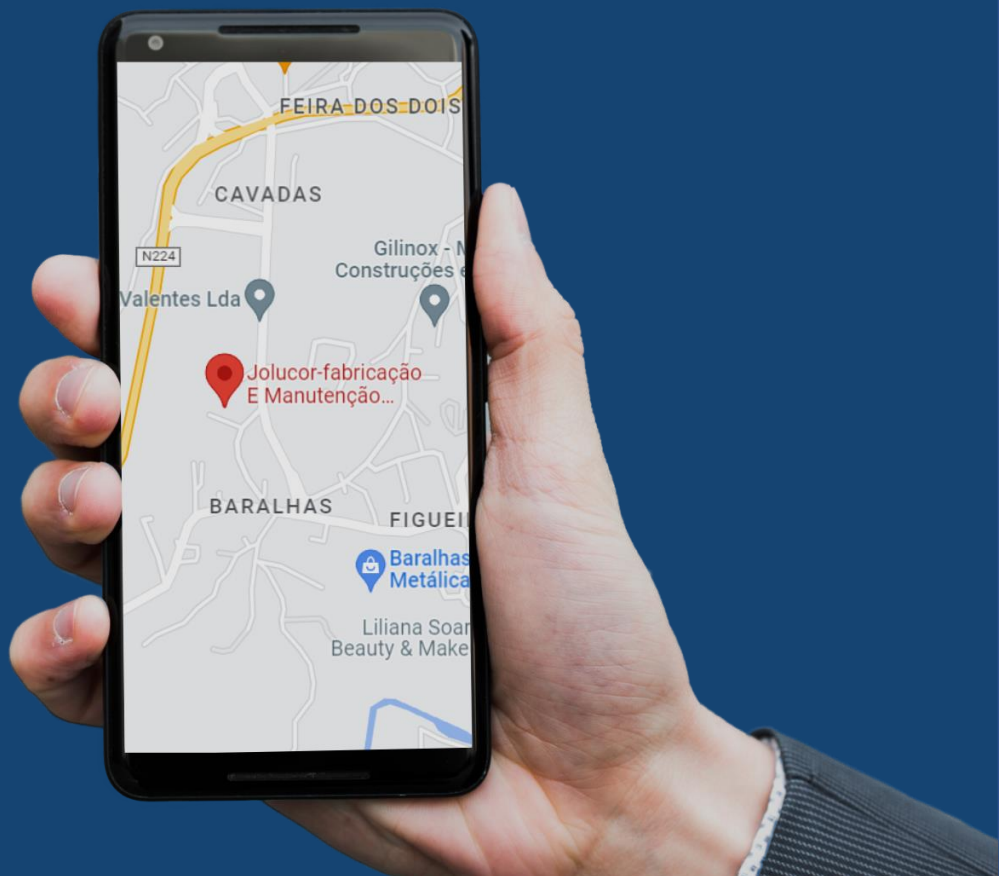
OBRIGADO!!